22222
OH-56/1

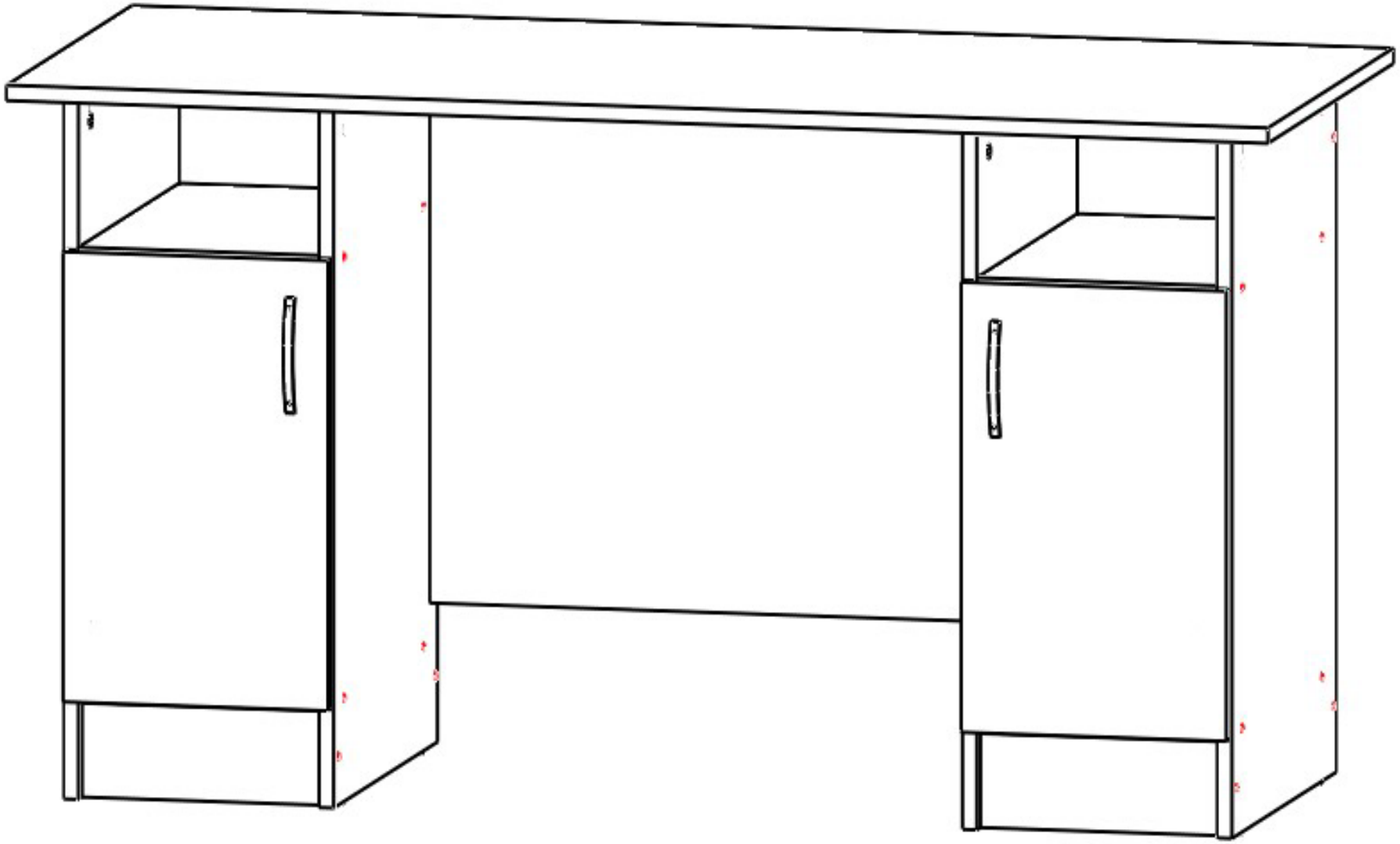

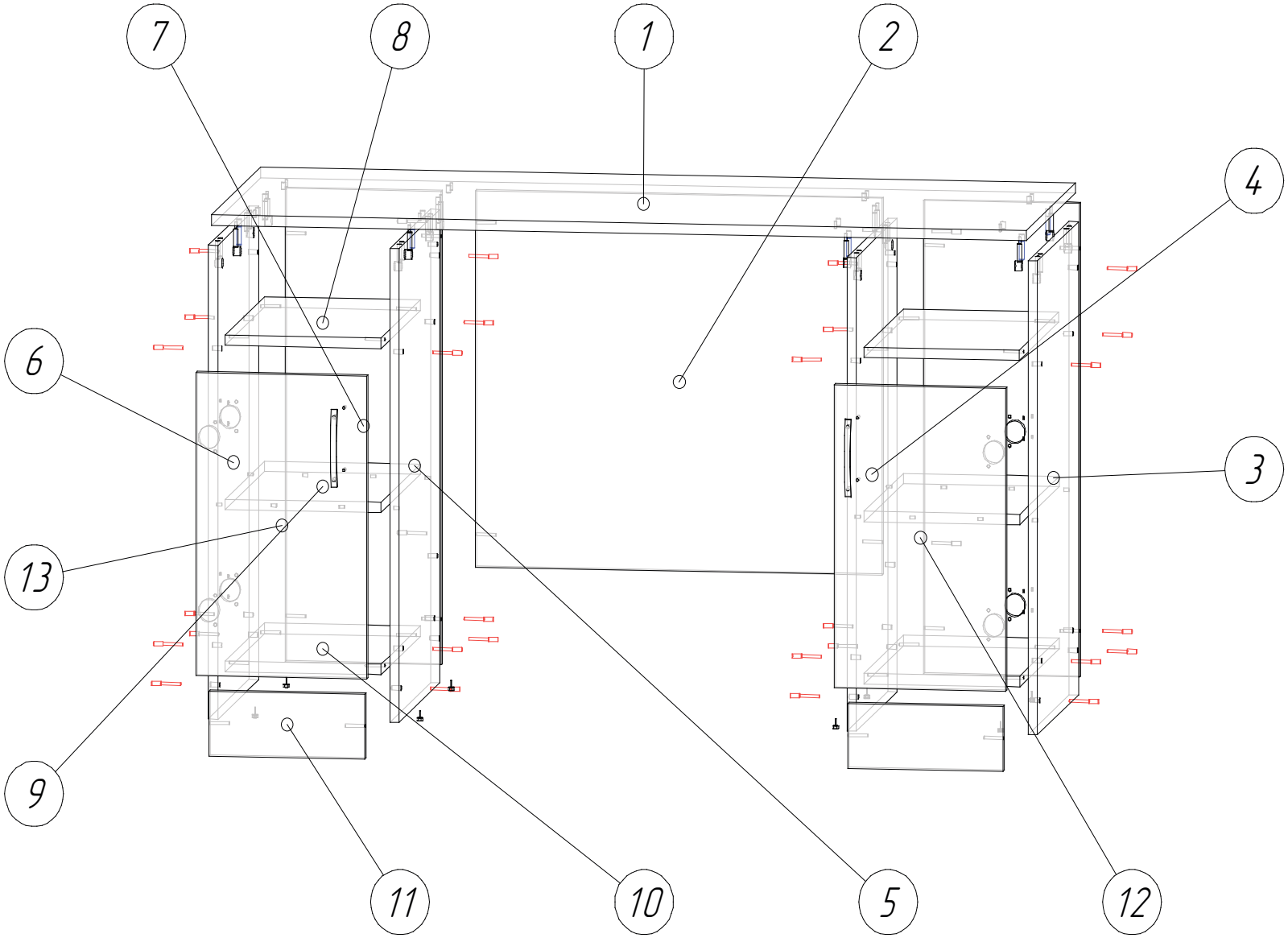

№	Наименование	Кол-во	Готовая деталь	
			Длина	Ширина
1	Столешница	1	1404	604
2	Царга	1	580,5	700
3	Стоевая тумбы	1	730	501
4	Стоевая тумбы	1	730	501
5	Стоевая тумбы	1	730	501
6	Стоевая тумбы	1	730	501
7	Задн.стенка.	2	730	268
8	Полка	2	268	484,5
9	Полка	2	268	483,5
10	Полка	2	268	483,5
11	Цоколь	2	100	268
12	Дверь	1	467	295
13	Дверь	1	467	295